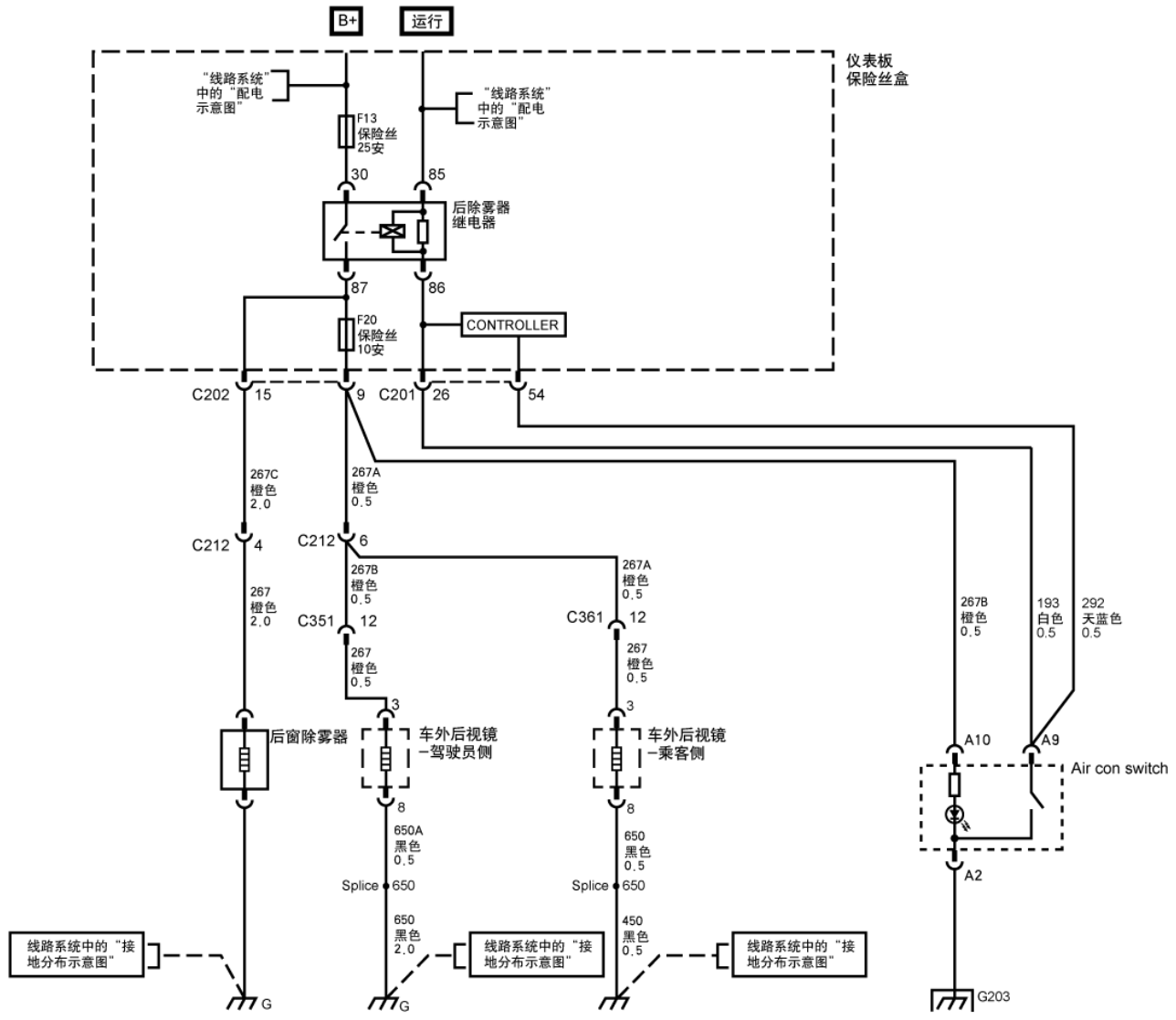
B+
运行
仪表板
保险丝盒
"线路系统"
中的"配电
示意图"
F13
保险丝
25安
30
85
后除雾器
继电器
87
86
F20
保险丝
10安
CONTROLLER
C202
15
9
C201
26
54
267C
橙色
2.0
267A
橙色
0.5
C212
4
C212
6
267B
橙色
0.5
267A
橙色
0.5
267
橙色
2.0
C351
12
C361
12
267
橙色
0.5
267
橙色
0.5
3
3
后窗除雾器
车外后视镜
-驾驶员侧
车外后视镜
-乘客侧
8
8
650A
黑色
0.5
650
黑色
0.5
Splice
650
Splice
650
650
黑色
2.0
450
黑色
0.5
线路系统中的"接
地分布示意图"
G
G
267B
橙色
0.5
193
白色
0.5
292
天蓝色
0.5
A10
A9
Air con switch
A2
G203
06T080610